BOCAS NORMAIS COM ALAS ABERTAS ADAPTÁVEIS AOS BUEIROS SIMPLES TUBULARES DE CONCRETO - BNAA

Quadro de armaduras												
Dispositivo	Adaptável em	Posição	ø (mm)	Quantidade (un)	Espaçamento (cm)	Dobra (cm)				Comp. Unitário (cm)	Comp. Total (cm)	Peso Total (kg)
						a	b	c	d			
BNAA 02	BSTC 80	N1	6,3	14	15	VAR	22	8	9	VAR	1976	4,8412
		N2	6,3	14	15	VAR	26	8	9	VAR	2080	5,0960
		N3	6,3	44	15	VAR	-	-	-	VAR	3600	8,8200
		N4 [6]	8,0	34	15	VAR	19	-	-	VAR	2802	11,0679
		N5 [6]	8,0	24	15	VAR	19	-	-	VAR	2444	9,6538
		N6	8,0	6	9	134	-	-	-	134	804	3,1758
		N7	8,0	6	9	98	15	15	-	128	768	3,0336
		N8	8,0	6	9	72	15	20	-	107	642	2,5359
		N9	6,3	18	15	VAR	14	-	-	VAR	4600	11,2700
		N10	6,3	32	15	VAR	14	-	-	VAR	5140	12,5930
		N11	5,0	16	20	44	14	9	-	134	2144	3,3018
		N12	8,0	6	-	310	-	-	-	310	1860	7,3470
		N13	5,0	2	-	310	-	-	-	310	620	0,9548
		N14	6,3	3	15	149	14	-	-	177	531	1,3010
		N15	6,3	3	15	174	5	22	14	215	645	1,5803
		N16	6,3	4	-	197	21	25	36	300	1202	2,9449
		N17	8,0	6	9	134	-	-	-	134	804	3,1758
BNAA 04	BSTC 120	N1	6,3	20	15	VAR	37	12	14	VAR	3761	9,2145
		N2	6,3	20	15	VAR	44	12	14	VAR	3901	9,5575
		N3	6,3	56	15	VAR	-	-	-	VAR	6320	15,4840
		N4 [6]	10,0	46	15	VAR	34	-	-	VAR	5690	35,1073
		N5 [6]	10,0	36	15	VAR	34	-	-	VAR	4944	30,5045
		N6	10,0	6	17	194	-	-	-	194	1164	7,1819
		N7	10,0	6	17	125	24	20	-	169	1014	6,2564
		N8	10,0	6	17	99	20	20	-	139	834	5,1458
		N9	8,0	22	15	VAR	19	-	-	VAR	7572	29,9094
		N10	8,0	40	15	VAR	19	-	-	VAR	8288	32,7376
		N11	6,3	21	20	59	19	9	-	174	3654	8,9523
		N12	10,0	6	-	408	-	-	-	408	2448	15,1042
		N13	6,3	2	-	408	-	-	-	408	816	1,9992
		N14	8,0	5	15	184	19	-	-	222	1110	4,3845
		N15	8,0	5	15	224	5	34	19	282	1410	5,5695
		N16	6,3	4	-	255	36	23	50	400	1601	3,9225
		N17	10,0	6	17	182	-	-	-	182	1092	6,7376

Resumo aço total						
	Dispositivo	Adaptável em	ø (mm)	Comprimento (cm)	Peso (kg/un)	Peso Total (kg/un)
	BNAA 01	BSTC 60	5,0	2390	3,6806	58,3771
			6,3	19839	48,6056	
			8,0	1542	6,0909	
	BNAA 02	BSTC 80	5,0	2764	4,2566	92,6928
			6,3	19774	48,4464	
			8,0	10124	39,9898	
	BNAA 03	BSTC 100	6,3	16674	40,8514	160,5759
			8,0	26936	106,3973	
			10,0	2160	13,3272	
	BNAA 04	BSTC 120	6,3	20053	49,1300	227,7687
			8,0	18380	72,6010	
			10,0	17186	106,0377	
	BNAA 05	BSTC 150	6,3	6242	15,2929	412,0149
			8,0	59867	236,4747	
			10,0	25972	160,2473	

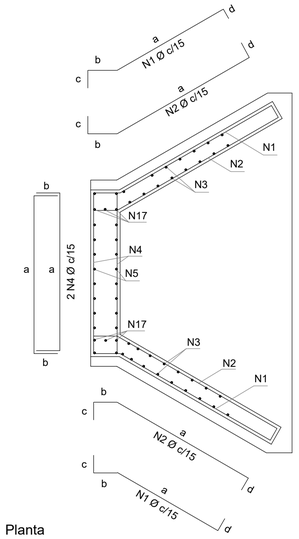

Planta
Armadura dos muros de ala e de testa
Sem escala

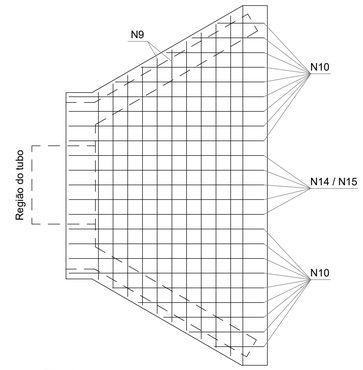

Planta
Armadura da laje de fundação
Sem escala

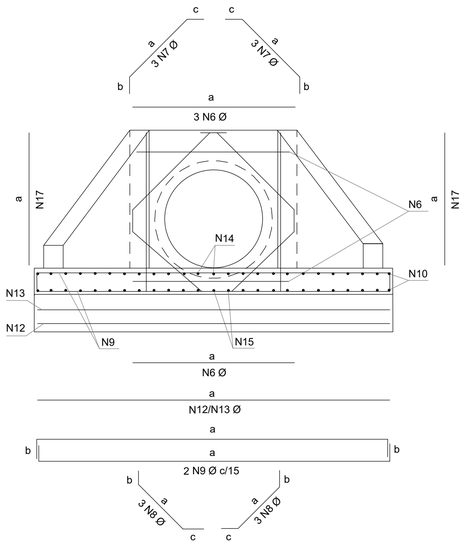

Vista frontal
Armadura de borda para a proteção do tubo
Armadura da laje de fundação
Sem escala

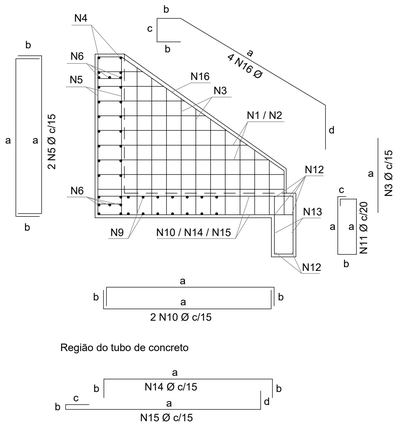

Região do tubo de concreto

Vista lateral
Armadura dos muros de ala e de testa
Armadura da viga e da laje de fundação
Sem escala

REVISÃO: DATA: DESCRIÇÃO:

CARIMBOS E APROVAÇÕES:

AMAVI
ASSOCIAÇÃO DOS MUNICÍPIOS DO ALTO VALE DO ITAJAÍ
(47) 3531-4242
amavi@amavi.org.br
amavi.org.br
@amavi.altovale
Rua XV de Novembro, 737
Centro, Rio do Sul/SC
89160-015

PROPRIETÁRIO / CONTRATANTE:
PREFEITURA MUNICIPAL DE BRAÇO DO TROMBUDO
CNPJ: 95.952.230/0001-67

ASSINATURA:

RESPONSÁVEL TÉCNICO PROJETO:
RAFAEL GÜNTER MÜLLER
ENGENHEIRO CIVIL - CREA/SC: 127855-2

ASSINATURA:
Assinado de forma digital por RAFAEL GUNTER MULLER:08974771977
Dados: 2026.08.31 10:27:21 -03'00'

PROJETO:
DRENAGEM

OBRA:
PROJETO DE PAVIMENTAÇÃO ASFÁLTICA, DRENAGEM PLUVIAL, REATERRO EM BRITA DOS PASSEIOS E SINALIZAÇÃO VIÁRIA DA RUA 25 DE JULHO

LOGRADOURO: RUA 25 DE JULHO
BAIRRO: KM 15
MUNICÍPIO: BRAÇO DO TROMBUDO
UF: SC
CEP: 89178-000

ÁREA DE PAVIMENTAÇÃO DA PISTA:
3.992,87m²

EXTENSÃO DO TRECHO Á PAVIMENTAR:
500,00m

ÁREA DE REATERRO DOS PASSEIOS:
1.809,32m²

CONTEÚDO:
DETALHE DAS ARMADURAS DA BOCA DE BUEIRO SIMPLES TUBULAR DE CONCRETO Ø80 E Ø120

ESCALA: INDICADA
DATA: 31/08/2026
CÓDIGO AMAVI: 3914
DESENHISTA: BRUNA CRISTINA MENDES

D06/07

TODOS OS DIREITOS RESERVADOS. PROIBIDA A REPRODUÇÃO PARCIAL OU TOTAL. DESENHO VÁLIDO SOMENTE ASSINADO PELO RESPONSÁVEL DO PROJETO.