BOCAS NORMAIS COM ALAS ABERTAS ADAPTÁVEIS AOS BUEIROS TUBULARES DE CONCRETO - BNAA

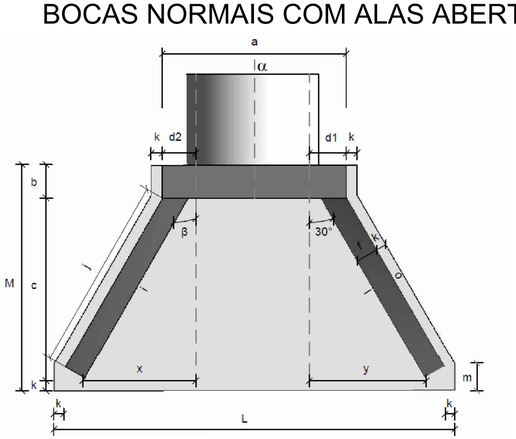

Planta - Linha simples
Sem escala

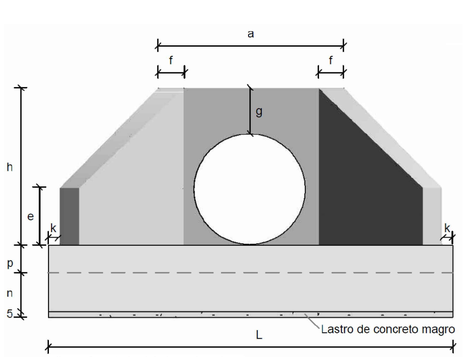

Vista frontal - Linha simples
Sem escala

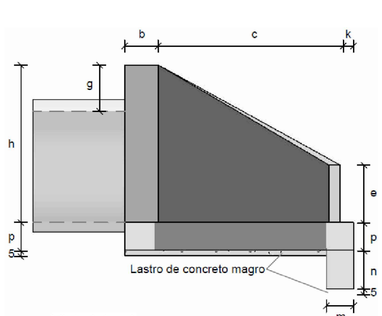

Vista lateral
Sem escala

Consumos médios[3]																													
Dispositivo		Adaptável em		β	a (cm)	b (cm)	c (cm)	d1 (cm)	d2 (cm)	e (cm)	f (cm)	g (cm)	h (cm)	i (cm)	j (cm)	k (cm)	l (cm)	m (cm)	n (cm)	o (cm)	p (cm)	q (cm)	x (cm)	y (cm)	L (cm)	M (cm)	Concreto magro (m3/un)	Fôrma (m2/un)	Concreto fck ≥ 20 MPa (m3/un)	Aço CA-50 (kg/un)
Linha simples	BNAA 02	BSTC 80	0°	30°	140	25	145	30	30	20	15	40	120	167	159	10	167	20	30	159	20	-	96	96	316	180	0,2143	8,9188	1,6919	92,6928
	BNAA 04	BSTC 120	0°	30°	200	40	180	40	40	30	20	43	163	208	196	10	208	25	40	196	25	-	121	121	414	230	0,3584	15,5901	3,8599	227,7687

REVISÃO:	DATA:	DESCRIÇÃO:

CARIMBOS E APROVAÇÕES:

AMAVI
ASSOCIAÇÃO DOS MUNICÍPIOS DO ALTO VALE DO ITAJAÍ
(47) 3531-4242
amavi@amavi.org.br
amavi.org.br
@amavi.altovale
Rua XV de Novembro, 737
Centro, Rio do Sul/SC
89160-015

PROPRIETÁRIO / CONTRATANTE:
PREFEITURA MUNICIPAL DE BRAÇO DO TROMBUDO
CNPJ: 95.952.230/0001-67

ASSINATURA:

RESPONSÁVEL TÉCNICO PROJETO:
RAFAEL GÜNTER MÜLLER
ENGENHEIRO CIVIL - CREA/SC: 127855-2

ASSINATURA:
Assinado de forma digital por RAFAEL GUNTER MULLER:08974771977
Dados: 2026.08.31 10:27:58 -03'00'

PROJETO:
DRENAGEM

OBRA:
PROJETO DE PAVIMENTAÇÃO ASFÁLTICA, DRENAGEM PLUVIAL, REATERRO EM BRITA DOS PASSEIOS E SINALIZAÇÃO VIÁRIA DA RUA 25 DE JULHO

LOGRADOURO: RUA 25 DE JULHO
BAIRRO: KM 15
MUNICÍPIO: BRAÇO DO TROMBUDO
UF: SC
CEP: 89178-000

ÁREA DE PAVIMENTAÇÃO DA PISTA:
3.992,87m²

EXTENSÃO DO TRECHO Á PAVIMENTAR:
500,00m

ÁREA DE REATERRO DOS PASSEIOS:
1.809,32m²

CONTEÚDO:
DETALHE BOCA DE BUEIRO SIMPLES TUBULAR DE CONCRETO Ø80 E Ø120

ESCALA: INDICADA
DATA: 31/08/2026
CÓDIGO AMAVI: 3914
DESENHISTA: BRUNA CRISTINA MENDES

D07/07

TODOS OS DIREITOS RESERVADOS. PROIBIDA A REPRODUÇÃO PARCIAL OU TOTAL. DESENHO VÁLIDO SOMENTE ASSINADO PELO RESPONSÁVEL DO PROJETO.